NACHI UCX18参数

外形尺寸	d	90	mm	-
	D	170	mm	-
	B	104	mm	-
	C	38	mm	-
	S	42.9	mm	-
	S1	61.1	mm	-
	S2	14	mm	-
	G1	M14*1.5	mm	-
	Ca	11.9	mm	-
	d1	118	mm	-
重量	Mass	5490	g	重量
基本额定载荷	Cr	109000	N	动载荷
	Cor	81600	N	静载荷
极限速度	Grease	-	r/min	脂润滑
	Oil	-	r/min	油润滑

NACHI UCX18图片

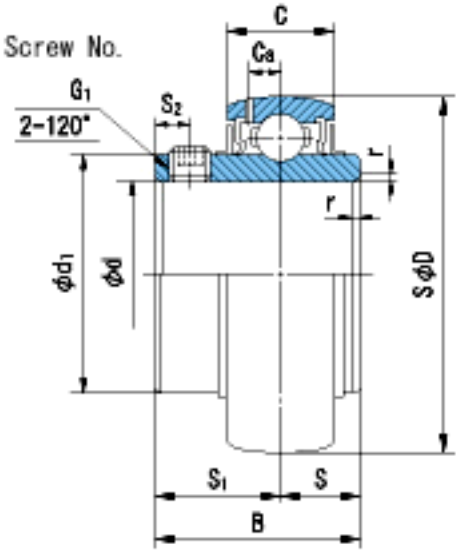

参考资料:http://www.sozhou.com/p/2eff36ee.html